The copyright to this drawing belongs to us. No duplication or transfer to, providing access to or communicating to any third parties is allowed of its contents or excerpts thereof. This drawing may not be used without our approval for any purpose other than that for which it has been entrusted to the recipient. Any non-compliance shall obligate the violator to compensate for damages. In case any patent is issued or a utility model is registered, or in case of any other industrial property rights, all such rights must be reserved for us.

BEDIA Motorentechnik GmbH & Co.KG,
Altdorf bei Nürnberg

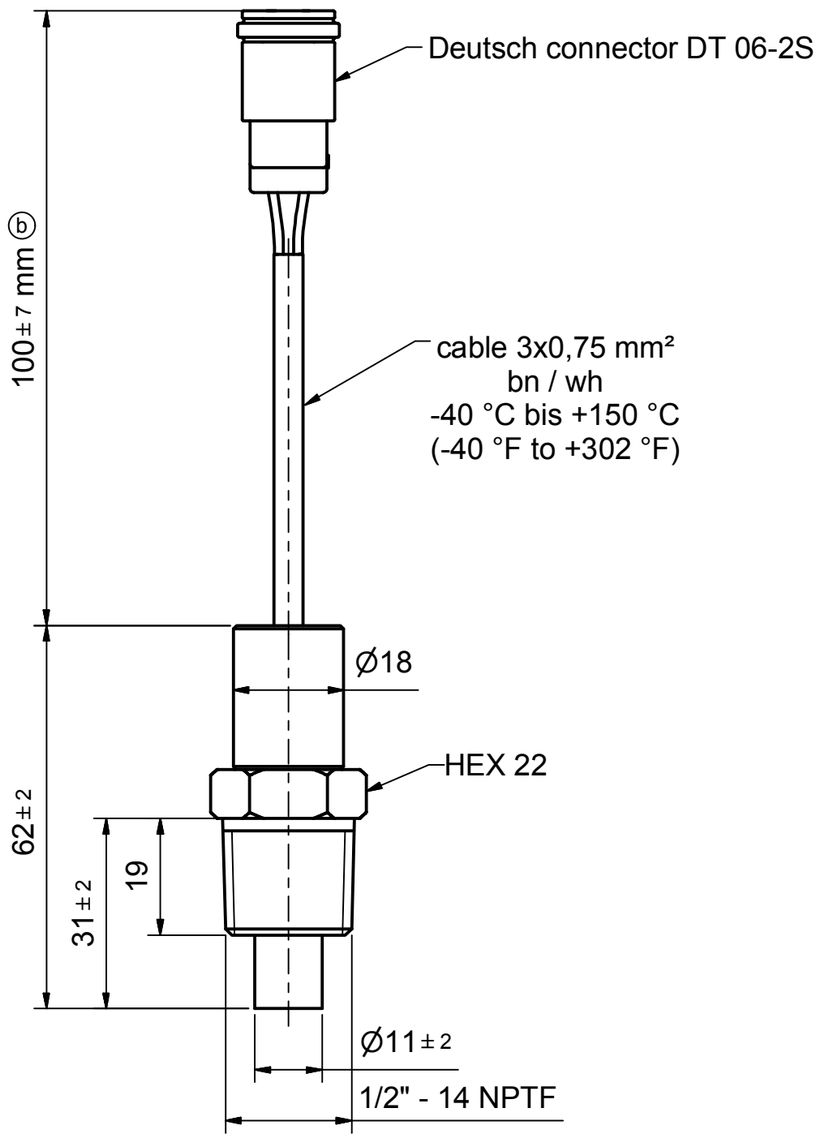

1 = white
2 = brown

Operating voltage:	6 - 24 V
Operating temperature:	-40°C to +150°C (-40°F to +302°F)
Storage temperature:	-40°C to +120°C (-40°F to +248°F)
Operating current:	< 85 mA, Pmax < 0,25 W
Measuring range:	50 - 150°C (122 - 302°F)
Absolute max value:	180°C (356°F); 10 min.
Body:	brass
Protection:	IP 67 according to DIN 40050
Tightening torque:	max. 20 Nm
Vibration test:	10 g, 25 - 1000 Hz
Accessories:	sealing ring

Sensor test:
Place the sensor in the test fluid up to the bottom of the hexagon. The test fluid is synthetic oil.
After stabilizing the temperature for 10 minutes, with the operating current flowing, the measurement is started.

function table

temperature °C [(°F)]	resistance ohm	tolerance ohm
50 (122)	322,2	±39,2
80 (176)	112,1	±11,6
90 (194)	83,0	±8,0
100 (212)	62,2	±5,8
120 (248)	36,5	±2,7
150 (302)	18,6	±1,6

Das Urheberrecht an dieser Zeichnung gehört uns. Vervielfältigung, Überlassung, Zugänglichkeit oder Mitteilung des Inhalts, auch auszugsweise, an Dritte ist nicht gestattet. Die Zeichnung darf ohne unsere Zustimmung, zu einem anderen Zweck als sie dem Empfänger anvertraut wird, nicht benutzt werden. Zuwiderhandlung verpflichtet zu Schadenersatz. Alle Rechte, für den Fall einer Patenterteilung, Gebrauchsmustereintrag oder anderer Schutzrechte, sind uns vorbehalten.

Zust. / rev.	Änderung/modification	Datum/date	Name/Geprüft checked by
b	tol.	06.03.19	Möderer/Stark
a	measure / revised	18.08.10	Schet./Stark

Zul. Abweichung / admissible tolerance: ISO2768-mK
Oberfläche / surface: - / -
Maßstab / scale: 1:1
Sprache / language: ENU
Blatt / sheet: 1 /1

	Datum / date	Name / name
Erstellt / created by	11.12.2003	Möderer
Geprüft / checked by	11.12.2003	Wojtynek

Format / Size: A3
Maßeinheit / dimension unit in [mm]

Benennung / description
Temperature Sensor
insulated contacts
cable with Deutsch connector DT06-2S

BEDIA®

Zeichnungsnummer / drawing number: 420338
Zng. Art/ drw.type: DRC