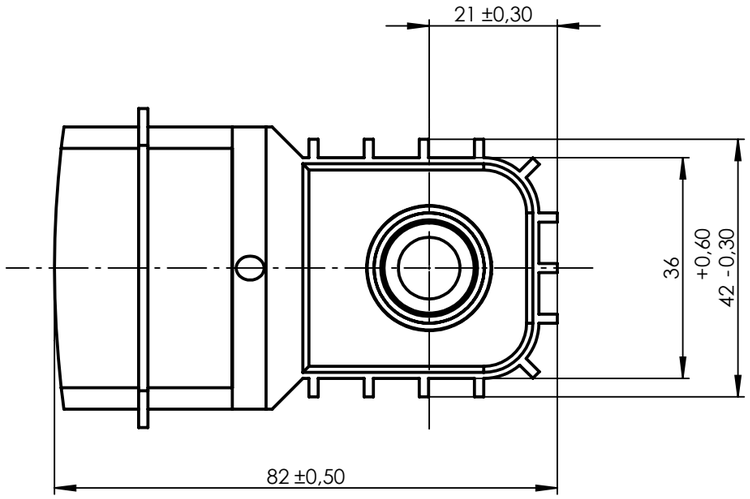

Spulenschaltung
coil wiring

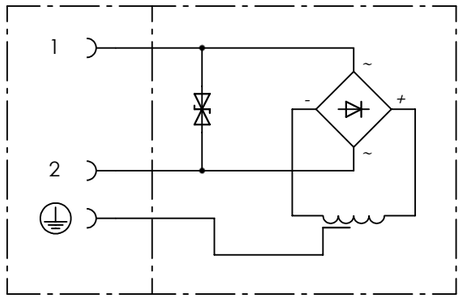

Einsetzbar nur mit nassmagnet-Ventilsystem oder -Ankersystem gemäß Baumusterprüfbescheinigung PTB 11 ATEX 2027 X.
Usable only with nassmagnet-valve system or -armature assembly acc. to test certificate PTB 11 ATEX 2027 X.

Ummantelt mit Thermoplast.
Weitere technische Daten siehe Betriebsanleitung und Datenblatt.
Encapsulated with thermoplastic.
Further technical data see instruction manual and data sheet.

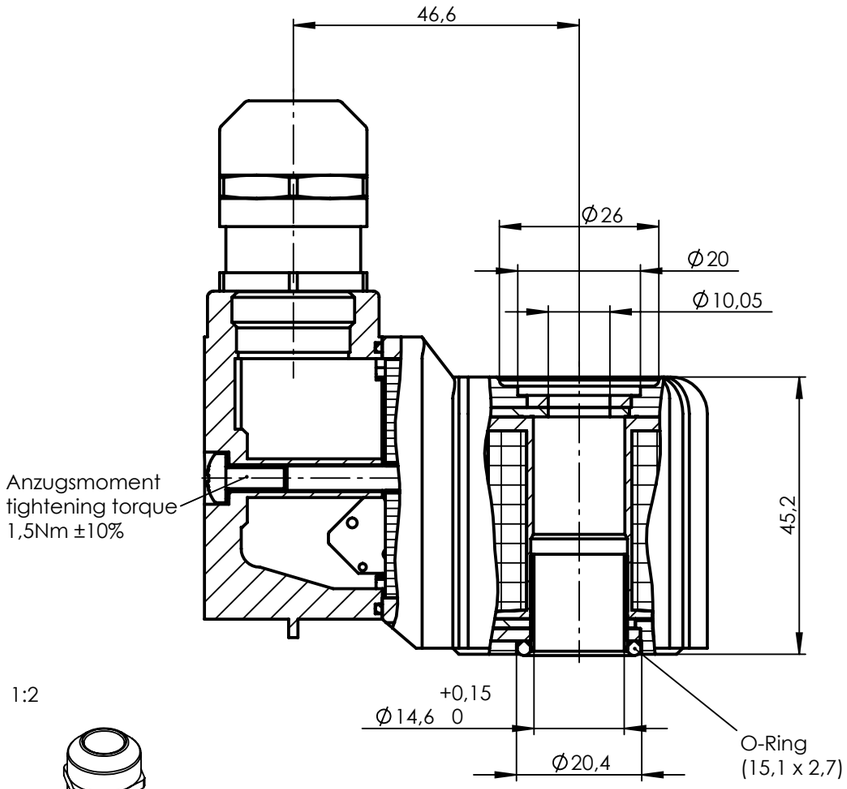

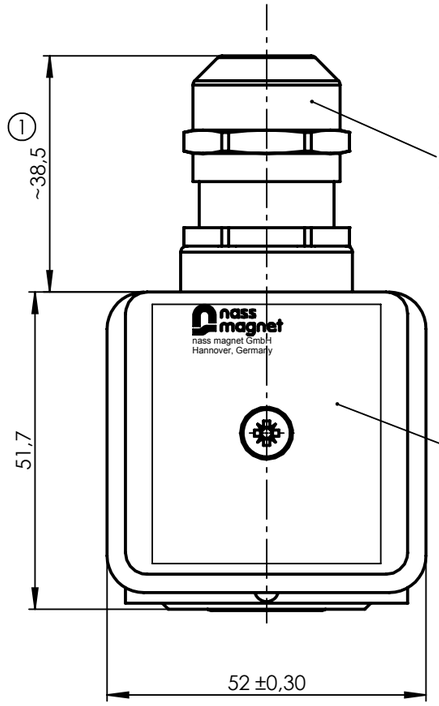

Kabelverschraubung
screwed cable gland

montiert / compl.
Anzugsmoment
tightening torque
2,5Nm ±15%

Technische Daten
weiß aufgedruckt
technical data
white imprinted

Ansicht ohne Gehäuse
View without housing

Seriennummer
serial number

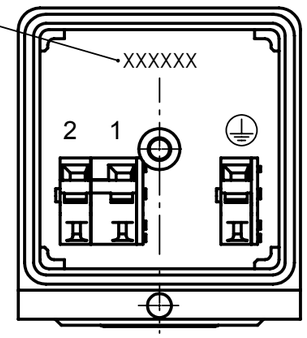

1:2

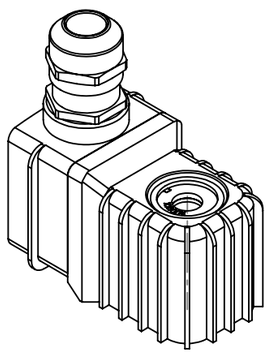

Ind Rev	Änderung-Nr. Change no.	Datum Date	Name By
1	25708	14.11.2014	TQ

Geprüft: Checked: 18.11.2014 HEINEMANN

Erstellt: Created: 18.10.2010 Halfmann

Zulässige Abweichung für Maße ohne Toleranzangabe
Unless otherwise specified tolerances
DIN ISO 2768-mK

Schutzvermerk ISO 1606 beachten
Observe protection note ISO 1606

nass magnet
nass magnet GmbH
Hannover,Germany

Format/Size: A3 | Maßstab/Scale: 1:1 | Gewicht/Weight: 270.28g

Werkstoff:
Material:

Benennung:
Title: Magnetspule (nassmagnet) Ex
Solenoid Coil

Ident. - Nr.: 113-030-0117

Freigabe-Nr.: Approval no.: 23182

Blatt: Sheet: 1/2

Ersatz für/Replacement for: / 0519 00.1-00

DIS 10002579/SWD/001/01

SAP TIM