C0..N....RD...
C0..Q....RD...

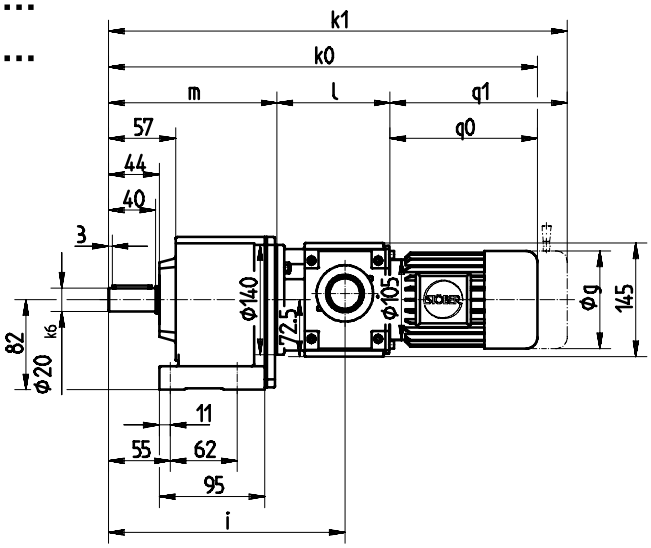

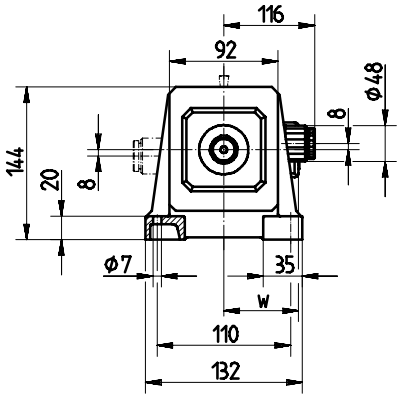

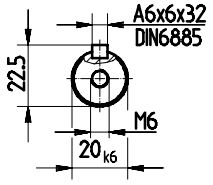

C0..N....RD...
Fußausführung
Foot mounting
Modèle à pieds

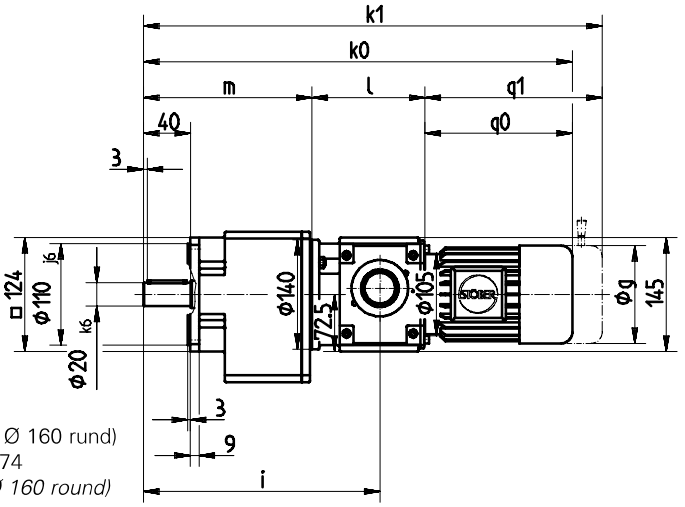

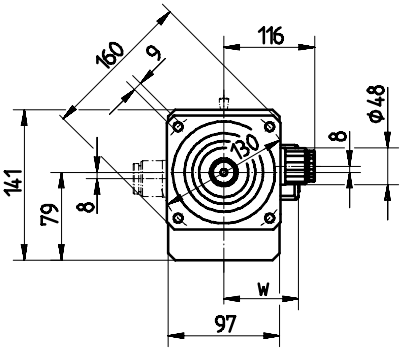

C0..Q....RD...
Quadratflansch (≙ Ø 160 rund)
siehe auch Seite C74
Square flange (≙ Ø 160 round)
see also page C74
Bride carrée (≙ Ø 160 ronde)
voir aussi page C74

Bitte beachten Sie die Hinweise auf Seite A19! ***Please refer to the notes on page A19!*** **Regardez les remarques à la page A19!**

Typ		øg	i	k0	k1	l	m	q0	q1	w
C002_....	**RD110FD63M.**	120	241	488	536	144	154	190	238	115
	RD110FD71K.	139	241	515	577	151	154	210	272	125
	RD110FD71L.	139	241	515	577	151	154	210	272	125

Die Motormaße g, k0, k1, q0, w sind Richtwerte. k0 und q0 gelten für Motoren ohne Bremse, k1 und q1 für Bremsmotoren (Handlüftung nur auf Position Klemmenkasten möglich).

Motor dimensions g, k0, k1, q0, w are typical values. k0 and q0 for motors without brake, k1 and q1 for motors with brake (release device only possible on the same position as terminal box).

Les cotes du moteur g, k0, k1 q1, w sont approximatives. k0 et q0 concernent les moteurs sans frein, k1 et q1 les moteurs avec frein (la ventilation à main est seulement possible en même position que la boîte à bornes).